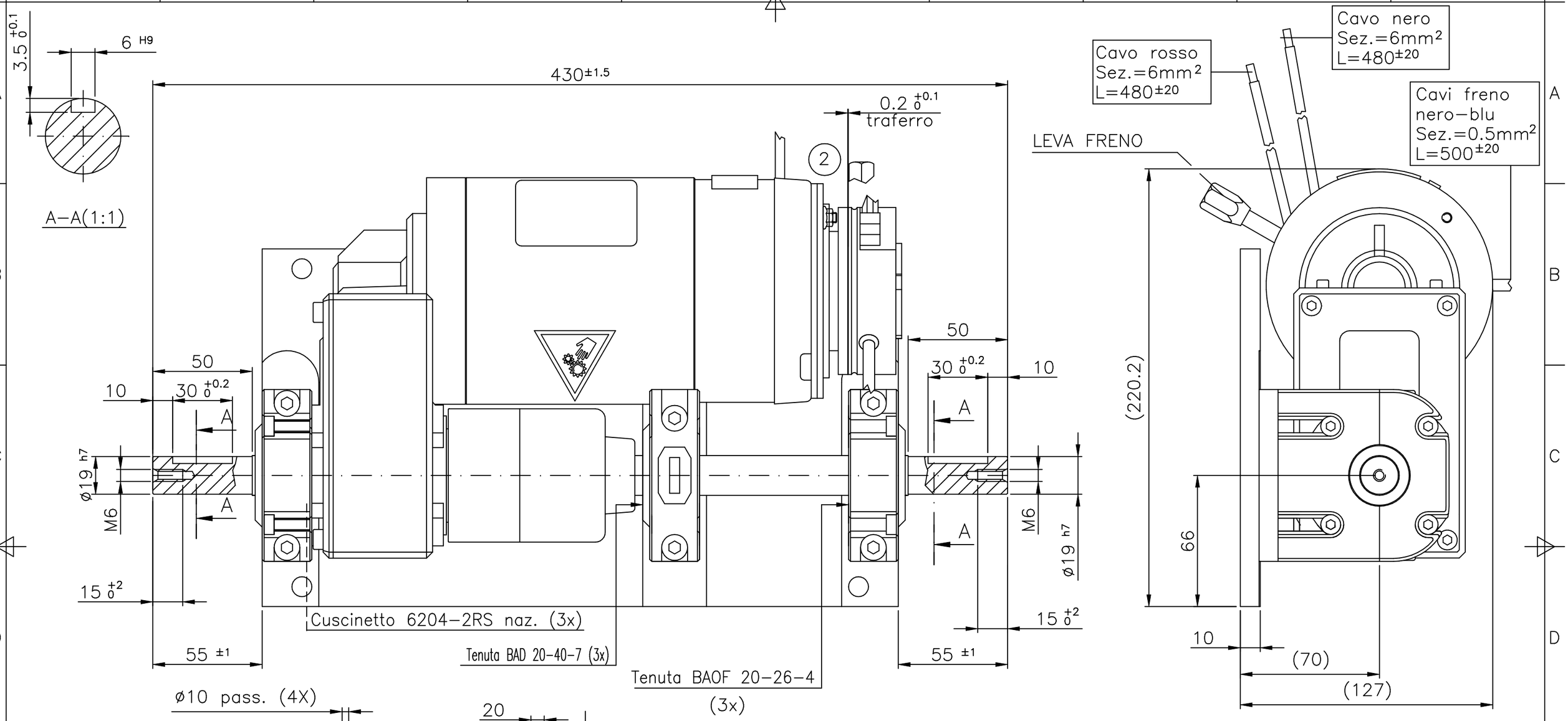

Particolare
piastra (1:3)

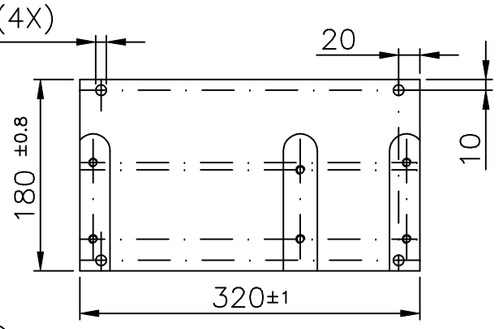

Note: 1)Cassa ø114x120.
2)Anello di compensazione ø35 sp.0.3 lato uscita nel motore.

amer
Motori e Motoriduttori a CC – Valdagno (VI) ITALY

TIPO: MRP4DS	Cod: 6911563
Watt: 400	rpm: 130 RR.:16/1
Armat.V.DC: 24	A: 20 F.F.: 1
Serv.: S2 40min	Is.Cl.: B IP: 44
Data: XX/XX/XXXX	Matr.: XXXXXXXX

SCHEMA ELETTRICO

	Rotazione Sx	Rotazione Dx
+	rosso	nero
−	nero	rosso

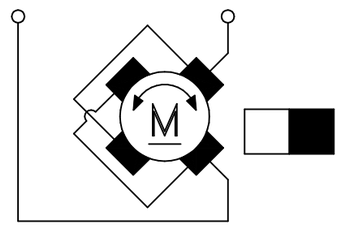

Sostituisce		Firma	Data	Scala	Formato	Materiale
	Dis.	Preto	28/01/02	1:2	A3	
Considerare valide solamente le copie con revisione di modifica maggiore	Ver.					Trattamento
	Appr.					

MODIFICHE

Rev.	Rif.	Firma	Data
6			
5			
4			
3			
2	3363	Filotto	18/05/04
1	3343	Filotto	04/05/04

Quote senza indicazione di tolleranza: grado di precisione medio UNI 5307

LUNGHEZZE ...6	>6 ...30	>30 ...120	>120 ...315	>315	FILETTATURE METRICHE ISO		ANGOLI
							±1°
					Maschio	6g	FORI
±0.1	±0.2	±0.3	±0.5	±0.8	Femmina	7H	±0.1

amer
motori e motoriduttori a corrente continua

Stampo

Denominazione
MRP4DS IP44
24V 400W 130rpm

Codice
6911563

Questo disegno e' di nostra proprieta' e non puo' essere ceduto a terzi senza nostro preventivo consenso